VANPOWERS

GRANDTETON

MANUAL DE USUARIO

Estimado cliente,

Vanpowers es un equipo de apasionados entusiastas de la bicicleta dedicados a los desplazamientos limpios y ecológicos y a las soluciones sostenibles para bicicletas eléctricas. Tenemos el objetivo de proporcionar bicicletas eléctricas de alta calidad, una orientación de compra honesta y un excelente servicio al cliente. Nuestra misión es transformar la forma en que trabajamos y viajamos y generar un impacto ambiental positivo.

Gracias por elegir Vanpowers a medida que avanzamos hacia un futuro más limpio y ecológico.

- Equipo Vanpowers

VANPOWERS

Su Compañero en el Pedaleo Proficiente

GRANDTETON

Vanpowers USA

5521 Schaefer Ave, Chino, CA 91710

vanpowers.com
service@vanpowers.com
+1 (437) 440 8778

Instrucción

Gracias por convertirse en el propietario de una bicicleta eléctrica Vanpowers. Antes de llevar su querida bicicleta eléctrica a las calles y callejones, le recordamos encarecidamente que priorice la seguridad de la conducción. Su seguridad en la conducción depende de muchos factores: familiaridad y maestría de la bicicleta eléctrica, mantenimiento de la bicicleta eléctrica, condiciones de conducción, etc. Cualquier bicicleta eléctrica u otro medio de transporte conlleva riesgos inherentes que no se pueden predecir ni evitar, y estos riesgos son responsabilidad del ciclista. Cualquier bicicleta eléctrica u otro medio de transporte conlleva riesgos inherentes que no se pueden predecir ni evitar, y estos riesgos son responsabilidad del ciclista. Dado que es imposible controlar o predecir todas las situaciones que pueden ocurrir durante la conducción, este manual no hace ninguna declaración sobre el uso seguro de la bicicleta eléctrica. Sin embargo, este manual contiene información crucial sobre cómo operar y mantener de manera segura su bicicleta eléctrica Vanpowers y sus accesorios. Antes de usarla, lea el manual y familiarícese con su bicicleta eléctrica. Preste especial atención a las precauciones de seguridad para garantizar un uso seguro y adecuado de la bicicleta eléctrica. Este manual incluye advertencias y precauciones relacionadas con el funcionamiento seguro, así como las consecuencias que pueden derivarse de una configuración, operación o mantenimiento incorrectos. Por favor, lea atentamente toda la información de este manual y, si tiene alguna duda, póngase en contacto con nosotros inmediatamente.

Guarde este manual y cualquier otro documento incluido con la bicicleta eléctrica para futuras consultas. Además, tenga en cuenta que cualquier cambio o revocación del contenido de este manual no se notificará por separado.

Las imágenes de este manual son solo de referencia. Por favor, consulte el producto real.

Este manual de usuario se aplica a los siguientes dos SKU modelos : HDAK00001, HDAK00002.

CONTENIDO

ADVERTENCIAS DE SEGURIDAD

01

Advertencias de Seguridad

⚠ ¡ADVERTENCIA!

Lea atentamente el manual de usuario y las advertencias de seguridad antes de usar su bicicleta eléctrica y asegúrese de comprender y aceptar todos los riesgos asociados. Cualquier pérdida o daño causado por un uso inadecuado es responsabilidad del usuario.

INSTRUCCIONES RELATIVAS AL RIESGO DE INCENDIO o DESCARGA ELÉCTRICA

Instrucciones de seguridad importantes

ADVERTENCIA –

a) Lea todas las instrucciones antes de usar el producto. Al usar este producto, siempre se deben seguir las precauciones básicas siguientes:

b) Para reducir el riesgo de lesiones, es necesaria una estrecha supervisión cuando el producto se utiliza cerca de niños.

c) No introduzca los dedos ni las manos en el producto.

d) No utilice este producto si el cable de alimentación flexible o el cable de salida están desgastados, tienen el aislamiento roto o cualquier otro signo de daño.

e) Este equipo no está diseñado para ser utilizado a temperaturas ambiente inferiores a -20°C (-4°F) o superiores a 45°C (113°F).

f) La batería está diseñada para cargarse cuando la temperatura ambiente está entre 0°C (32°F) y 40°C (104°F). Nunca cargue la batería cuando la temperatura ambiente esté fuera de este rango. Al limpiar este producto, retire la batería del producto antes de limpiarlo.

GUARDE ESTAS INSTRUCCIONES

Advertencias Generales

Esta bicicleta eléctrica está diseñada para ciclistas de 16 a 65 años. Los niños deben operar y andar en la bicicleta eléctrica con la supervisión de un adulto.

Asegúrese de que la bicicleta eléctrica y sus componentes no sean accesibles para niños menores de 3 años.

La Etiqueta del Marco de su bicicleta eléctrica identificará el Peso Bruto Máximo del Vehículo de su bicicleta eléctrica. El Peso Bruto Máximo del Vehículo para esta bicicleta eléctrica es de 400 libras (180 kg), y la capacidad máxima de peso para el portaequipajes delantero es de 33 libras (15 kg), la capacidad máxima de peso para el portaequipajes trasero es de 55 libras (25 kg). El método de cálculo para el Peso Bruto Máximo del Vehículo es el siguiente: peso de la bicicleta eléctrica + peso del ciclista + peso del equipaje/mochila = Peso Bruto Máximo del Vehículo. Si tiene alguna pregunta sobre el Peso Bruto Máximo del Vehículo, comuníquese con Vanpowers para obtener ayuda.

Al igual que con todos los productos con componentes mecánicos, los EPAC están sujetos a desgaste y alto estrés. Los diferentes materiales y componentes pueden reaccionar al desgaste y a la fatiga por estrés de diferentes maneras. Si se ha excedido la vida útil recomendada de un componente, puede fallar repentinamente, lo que podría causar lesiones. Cualquier grieta, rasguño o cambio en la coloración en áreas de alto estrés indica que se ha excedido la vida útil de los componentes y deben reemplazarse.

Al reemplazar piezas, asegúrese de utilizar piezas de repuesto originales proporcionadas por Vanpowers. El uso de piezas que no sean de Vanpowers puede causar mal funcionamiento que puede afectar seriamente su seguridad en la conducción. Vanpowers no se hace responsable de los daños incurridos debido a la decisión del ciclista de utilizar piezas de repuesto que no sean de Vanpowers.

Sin la guía del Centro de Servicio de Vanpowers, no intente desmontar, modificar, reparar o reemplazar ninguna pieza del producto o equipo, ya que esto anulará la garantía y puede provocar un mal funcionamiento y/o lesiones. NO modifique los circuitos del producto.
Las modificaciones inapropiadas en la bicicleta eléctrica o sus accesorios pueden causar mal funcionamiento.
Para reducir el riesgo de accidentes y lesiones, no instale ningún accesorio adicional que no haya sido comprado o autorizado por el vendedor, incluidos, entre otros, asientos de seguridad para niños y remolques.
Solo limpie la superficie del producto.

Entorno de Conducción

Recomendamos evitar conducir en climas húmedos, especialmente en ambientes mojados, salados, corrosivos o polvorientos. Evite conducir en condiciones climáticas adversas y de baja visibilidad, como el amanecer, el anochecer, la oscuridad o la niebla, para reducir el riesgo de accidentes.
No utilice el producto para conducir bajo fuertes lluvias o a través de arroyos, y no lo remoje ni lo sumerja en agua u otros líquidos, ya que esto puede causar daños al sistema eléctrico.
Cuando conduzca por carreteras resbaladizas, reduzca la velocidad y frene con anticipación para asegurarse de que la bicicleta eléctrica pueda detenerse de manera segura. Instale reflectores y asegúrese de que estén limpios, bien sujetados y sin obstrucciones.
Cuando conduzca de noche, use luces y reflectores correctamente para asegurarse de que los demás puedan verlo.
Tenga en cuenta que las medidas de iluminación insuficientes pueden provocar lesiones graves o la muerte.

Notas sobre el Uso en Carretera

Este producto es adecuado para conducir por los siguientes caminos:
Carreteras de asfalto y carriles para bicicletas eléctricas; caminos hechos de grava, arena o materiales similares (como carreteras de grava y caminos de tierra); rutas de senderismo pavimentadas y sin pavimentar, que pueden tener algunas raíces, umbrales, rocas y caídas.
Para conducir la bicicleta eléctrica de forma segura en la carretera, es necesario comprender y cumplir con las regulaciones de seguridad de su país o región.
Cruza los rieles del tren en un ángulo de 90 grados o camine llevando su bicicleta eléctrica para evitar que las ruedas se atasquen. Para reducir el riesgo de lesiones, use siempre el casco correctamente (cubriendo la frente) y abroche la hebilla de seguridad correctamente debajo de la barbilla.
Usted es responsable de equiparse a sí mismo y a su bicicleta eléctrica con el equipo adecuado (como reflectores y luces) de acuerdo con los requisitos legales locales.
No conduzca la bicicleta eléctrica de manera peligrosa. Asegúrese de que puede controlar la bicicleta eléctrica y no intente acciones peligrosas, incluidas, entre otras, la conducción sin manos, los saltos y los caballitos.

Declaraciones de Advertencia de la FCC/IC

Los cambios o modificaciones no aprobados expresamente por la parte responsable del cumplimiento podrían anular la autoridad del usuario para operar el equipo. Este equipo ha sido probado y cumple con los límites para un dispositivo digital de Clase B, de conformidad con la Parte 15 de las Normas de la FCC. Estos límites están diseñados para proporcionar una protección razonable contra interferencias dañinas en una instalación residencial. Este equipo genera usos y puede irradiar energía de radiofrecuencia y, si no se instala y utiliza de acuerdo con las instrucciones, puede causar interferencias dañinas en las comunicaciones por radio. Sin embargo, no hay garantía de que no se produzcan interferencias en una instalación particular. Si este equipo causa interferencias dañinas en la recepción de radio o televisión, lo cual se puede determinar apagando y encendiendo el equipo, se recomienda al usuario que intente corregir la interferencia mediante una o más de las siguientes medidas:

——Reoriente o reubique la antena receptora.

——Aumente la separación entre el equipo y el receptor.

——Conecte el equipo a una toma de corriente en un circuito diferente al que está conectado el receptor.

——Consulte al distribuidor o a un técnico experimentado en radio/TV para obtener ayuda.

Este dispositivo cumple con la Parte 15 de las Normas de la FCC/estándares RSS de exención de licencia de Industry Canada. La operación está sujeta a las dos condiciones siguientes:

(1) Este dispositivo no puede causar interferencias dañinas, y

(2) Este dispositivo debe aceptar cualquier interferencia recibida, incluidas las interferencias que puedan causar una operación no deseada.

Este aparato digital de Clase B cumple con la norma canadiense ICES-003.

De acuerdo con las regulaciones de Industry Canada, este transmisor de radio solo puede funcionar con una antena de un tipo y ganancia máxima (o menor) aprobados para el transmisor por Industry Canada. Para reducir la posible interferencia radioeléctrica a otros usuarios, el tipo de antena y su ganancia deben elegirse de manera que la potencia isotrópicamente radiada equivalente (p.i.r.e.) no sea superior a la necesaria para una comunicación satisfactoria.

Este dispositivo cumple las normas canadienses ICES-003 y RSS-247.

Declaraciones de Advertencia de la FCC/IC

Declaración de ISED Canadá:
Este dispositivo contiene transmisor(es)/receptor(es) exento(s) de licencia que cumplen con el RSS(s)/RSS Gen de las Normas de Canadá de exención de licencia del Ministerio de Innovación, Ciencia y Desarrollo Económico de Canadá. La operación está sujeta a las dos condiciones siguientes: (1) Este dispositivo no puede causar interferencias. (2) Este dispositivo debe aceptar cualquier interferencia, incluida la interferencia que pueda causar una operación no deseada del dispositivo.
Exposición a la Radiación: Este equipo cumple con los límites de exposición a la radiación de Canadá establecidos para un entorno no controlado.

Declaración de Exposición a la Radiación FCC/IC
El dispositivo ha sido evaluado para cumplir con los requisitos generales de exposición a RF. El dispositivo se puede utilizar en condiciones de exposición portátiles sin restricciones.

AJUSTE

02

Ajuste

Tener el ajuste adecuado es crucial para garantizar la seguridad, el rendimiento y la comodidad mientras se monta en bicicleta. Lograr el ajuste adecuado para su cuerpo y condiciones de conducción requiere experiencia, competencia y equipo especializado. Se recomienda encarecidamente que un distribuidor profesional realice los ajustes de su bicicleta. Sin embargo, si posee la experiencia, las habilidades y las herramientas necesarias, es aconsejable que su distribuidor evalúe su trabajo antes de embarcarse en un viaje.

¡ADVERTENCIA! Si su bicicleta no se ajusta correctamente, puede perder el control y caerse.

Altura de la Tija del Sillín

Use una llave Allen de 5 mm para aflojar la abrazadera de la tija del sillín, luego ajuste el asiento a la altura deseada y apriételo hacia atrás usando el valor de torque recomendado.

¡ATENCIÓN!

Mantenga el sillín alineado con la dirección de las ruedas en línea recta.

No exceda la profundidad mínima de inserción marcada en la tija del sillín.

Tija Telescópica (solo modelo GrandTeton Ultra)

Su bicicleta eléctrica está equipada con una tija de sillín ajustable en altura. La tija telescópica le permite ajustar de forma flexible la altura del sillín mientras conduce. Este ajuste es muy práctico, ya sea para subir (que requiere un sillín más alto) o para descender (que requiere un sillín más bajo). Cuando abandone el sillín y presione la palanca, el sillín se elevará hasta que se detenga bajo el peso. Cuando suelte la palanca, el sillín se fijará en la posición de altura actual. Si se sienta en el sillín y presiona la palanca, su peso hará que la altura del sillín disminuya hasta que se suelte la palanca.

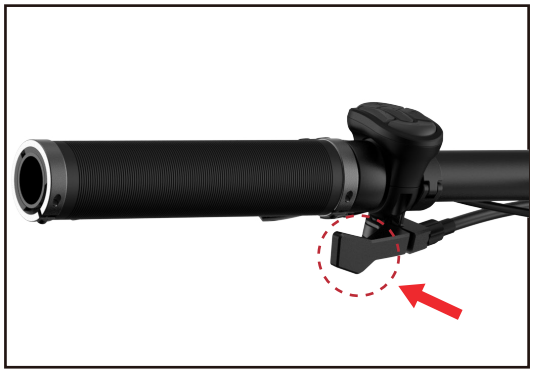

Posición y Ángulo del Sillín

Ajustar el sillín a la posición correcta es clave para lograr un rendimiento y una comodidad óptimos.
Afloje el tornillo de fijación ubicado debajo del sillín, luego mueva la posición del sillín horizontalmente hacia adelante o hacia atrás y ajuste el ángulo de inclinación hacia arriba o hacia abajo a la posición adecuada. Después del ajuste, apriete el tornillo de ajuste de ángulo ② seguido del tornillo de fijación ①.
La inclinación del sillín debe ajustarse para evitar que su peso se apoye en el manillar. La posición óptima del sillín es horizontal.

¡ATENCIÓN!

No exceda las marcas de límite en los rieles del sillín, que indican las posiciones horizontales mínima y máxima permitidas.

Posición del Manillar

Párese frente a la bicicleta eléctrica, agarrando la rueda delantera con sus piernas y verifique que el tallo esté alineado con la rueda delantera y que el ángulo del manillar sea perpendicular a la rueda delantera. Asegúrese de que los pernos de la abrazadera del tallo estén apretados para evitar la rotación libre entre el tallo y la rueda delantera.

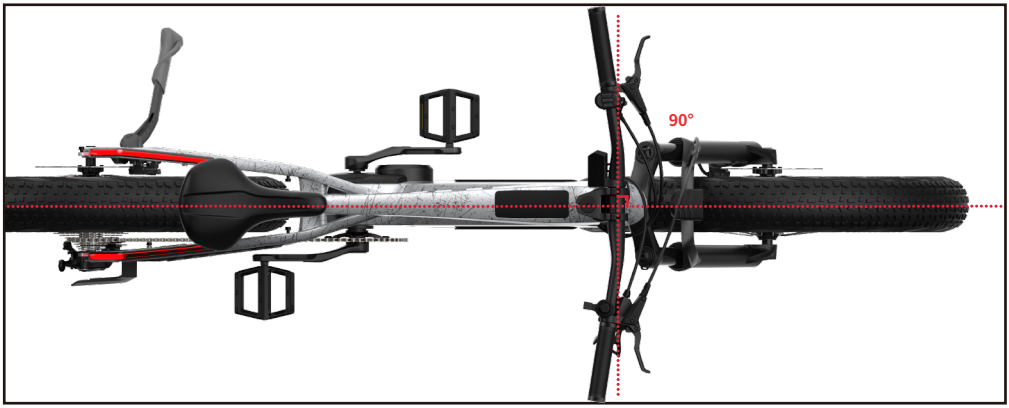

Horquilla de Suspensión

La horquilla de suspensión puede moverse hacia arriba y hacia abajo para absorber los baches de la carretera, lo que hace que la conducción sea más suave y cómoda en terrenos accidentados o senderos. Bloquear la horquilla de suspensión para que funcione como una horquilla rígida puede aumentar la eficiencia del pedaleo.
El lado derecho de la horquilla de suspensión cuenta con una perilla de ajuste de bloqueo/desbloqueo. Para acoplar o desacoplar la horquilla de suspensión, siga estos pasos:
Para bloquear completamente: Gire la perilla de la horquilla de suspensión en sentido horario hasta que se detenga. Para desbloquear: Gire la perilla en sentido antihorario hasta que se detenga.

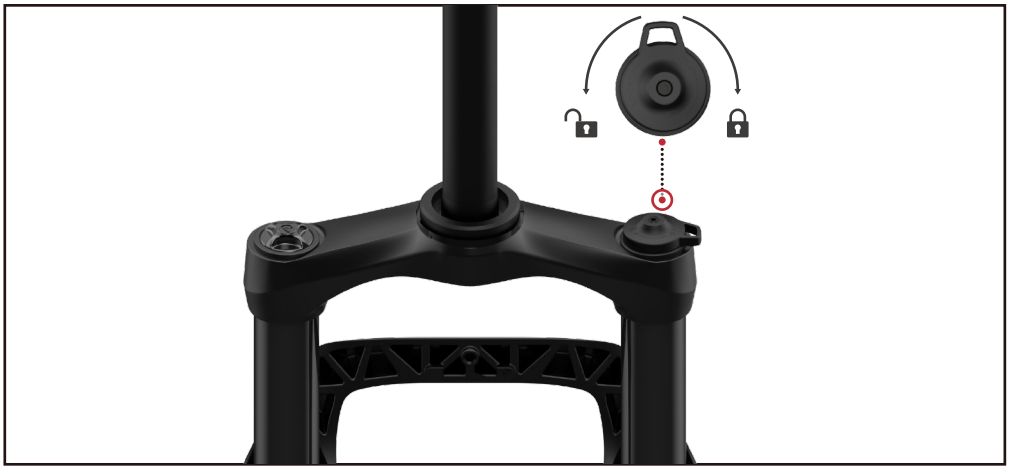

Cambio de Marchas

¡ATENCIÓN!

Solo se cambiar de marcha mientras la bicicleta eléctrica está en movimiento; no cambie de marcha cuando esté parada. Compruebe la función de cambio de marchas de la bicicleta eléctrica. Los números en la palanca de cambios en el lado derecho del manillar indican los números de velocidades de marcha que tiene la bicicleta eléctrica. Estos números corresponden al juego de piñones del desviador trasero, con los piñones dispuestos de mayor a menor correspondientes a las posiciones de marcha 1-9 en la palanca de cambios.

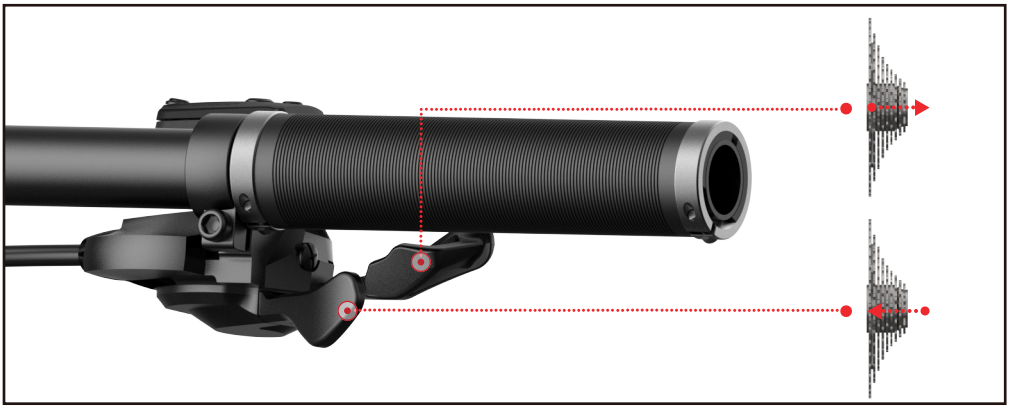

¿Cómo Elegir la Marcha Adecuada?

Para subir colinas empinadas, utiliza el plato más pequeño en combinación con el piñón más grande. Para obtener la máxima velocidad, adopte la combinación del plato más grande y el piñón más pequeño. No hay necesidad de cambiar de marcha en secuencia. Encuentre un nivel de marcha de arranque cómodo, uno que le permita comenzar fácilmente sin tambalearse. Intenta subir y bajar de marcha para sentir la respuesta de las diferentes combinaciones de marchas en términos de velocidad y esfuerzo de pedaleo. Primero practique cambiar en un área segura libre de obstáculos, peligro y tráfico hasta que pueda cambiar de marcha suavemente. Aprenda a anticipar sus cambios de marcha, cambiando a una marcha más baja antes de comenzar a subir una colina empinada. Si tiene problemas con el cambio de marcha, es posible que se necesiten ajustes mecánicos. Busque la asistencia de un profesional si es necesario.

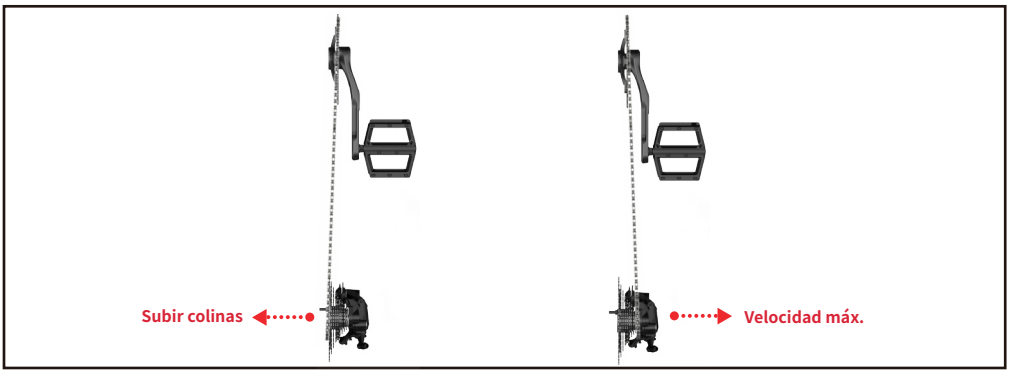

Freno

Afloje el tornillo de fijación de la palanca de freno, ajuste el ángulo de la palanca de freno a una ligera inclinación hacia abajo y luego vuelva a apretarlo al valor de par recomendado. Al ajustar el manillar, asegúrese de que la palanca de freno no toque el puño durante el frenado.
En cuanto a la orientación del freno, "la palanca de freno izquierda acciona el freno delantero, la palanca de freno derecha acciona el freno trasero".

INSTRUCCIONES DE OPERACIÓN-Comprobación de Seguridad Previa al Pedaleo

Comprobación de Presión de Neumáticos: Una vez montada la bicicleta eléctrica, compruebe la presión de los neumáticos delantero y trasero. Antes del primer uso, infle los neumáticos delantero y trasero hasta el valor de presión recomendado de 15-20 PSI.
Comprobación de Freno: Inspeccione el sistema de frenos para asegurarse de que tanto el freno delantero como el trasero funcionan correctamente.
Comprobación del Manillar: Agarre los puños izquierdo y derecho del manillar con las manos y gírelos con fuerza mientras mantiene la bicicleta eléctrica estacionaria. Compruebe si el manillar está bien sujeto y si hay alguna holgura en los puños. Si el manillar o los puños están sueltos, vuelva a ajustar y apriete los tornillos de fijación. Luego, verifique cada componente instalado en el manillar, como la pantalla, botones, engranajes y frenos, para asegurarse de que todos estén bien fijados en su lugar.
Encendido y Arranque de la Bicicleta Eléctrica: Antes del primer uso, asegúrese de cargar completamente la batería. Antes de pedalear, asegúrese de que la batería esté correctamente bloqueada en el marco. Para las operaciones relacionadas con la batería y la comprobación de su nivel de potencia, consulte la sección de operación de la batería.

SOLUCIÓN DE PROBLEMAS

03

Solución de problemas

Después de ensamblar y ajustar la bicicleta eléctrica de acuerdo con los pasos anteriores, si encuentra algún problema durante el uso, puede resolverlo utilizando las siguientes sugerencias. Si el problema persiste incluso después de seguir estas recomendaciones, póngase en contacto con nuestro personal de soporte para obtener ayuda.

Problemas	Descripción de los Problemas	Soluciones Sugeridas
La pantalla no se enciende.	Una vez montada la bicicleta eléctrica e instalada a batería, la pantalla no se ilumina cuando se mantiene pulsado el botón de encendido.	Primero, retire la batería para verificar si tiene energía. Verifique el color de la luz indicadora en la parte superior de la batería; una luz roja indica que la batería está agotada, mientras que una luz verde indica que la batería está cargada. Después de verificar la luz indicadora de energía, reemplace la batería de la bicicleta eléctrica. Mantenga presionado el botón de encendido en la pantalla para asegurarse de que la pantalla se pueda encender y la bicicleta eléctrica se pueda usar normalmente. Si el problema con el encendido de la pantalla no se puede resolver con los pasos anteriores, comuníquese de inmediato con el Centro de Servicio de Vanpowers o visite su tienda más cercana para obtener soporte técnico.
El motor deja de funcionar después de electrificar la pantalla.	La pantalla de la bicicleta eléctrica se enciende después de que la pantalla se electrifica normalmente, pero el motor no funciona ni brinda asistencia.	Primero, verifique el número de marcha de potencia en la pantalla. Si la bicicleta eléctrica está en la marcha "N" (punto muerto), puede cambiar la marcha y obtener la asistencia del motor correspondiente presionando el botón "+". Si la pantalla muestra un código de falla rojo, lo que indica una falla en la pantalla o en el motor, comuníquese de inmediato con el Centro de Servicio de Vanpowers o visite su tienda más cercana para obtener soporte técnico.
La batería no se puede cargar.	La batería de la bicicleta eléctrica no se puede cargar ni electrificar correctamente.	Si se está cargando la batería al aire libre en condiciones frías de invierno, la protección contra bajas temperaturas de la batería puede afectar su capacidad de carga. Se recomienda llevar la batería a un ambiente interior cálido para restaurar su función de carga a temperatura ambiente. Si no puede cargar la batería en interiores o en un ambiente cálido al aire libre, puede deberse a que la batería está sobrecargada o demasiado agotada. Primero, desenchufe el cargador, luego presione brevemente el botón de luz indicadora de batería para apagar y volver a encender, permitiendo que la batería vuelva a la normalidad antes de intentar cargarla nuevamente. Si su batería no se ha utilizado durante un período prolongado (más de tres meses), enchufe el conector de carga y luego presione brevemente el botón de luz indicadora para volver a encender la batería después de un tiempo, permitiendo que la batería vuelva a la normalidad antes de cargarla. Si los problemas de carga de la batería no se pueden resolver con los pasos anteriores, comuníquese de inmediato con el Centro de Servicio de Vanpowers o visite su tienda más cercana para obtener soporte técnico.

INSTRUCCIONES DE VISUALIZACIÓN

04

Funciones del Botón de Control

Introducción a la Interfaz de Pantalla

Configuración de la Interfaz de Menú

Códigos de Error

Funciones del Botón de Control

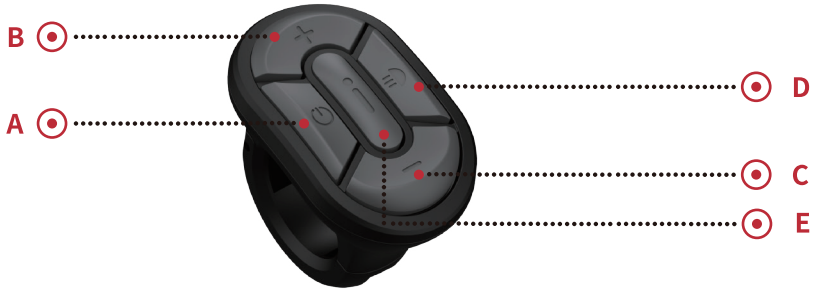

No.	Descripción	Pulsación corta	Mantenga presionado durante 3 segundos
A	Botón "Encendido"		Mantenga presionado para controlar el encendido / apagado
B	Botón "+"	Presione brevemente para aumentar el nivel de asistencia	
C	Botón "-"	Presione brevemente para disminuir el nivel de asistencia	Mantenga presionado para ingresar al modo de asistencia al caminar
D	Botón "Luz"	Presione brevemente para alternar la luz delantera entre luz baja / luz alta	Mantenga presionado para encender / apagar la luz delantera / luz de cola
E	Botón "i"	Presione brevemente para cambiar de página	Mantenga presionado para ingresar a la página del menú

*Nota: La pantalla se establece de forma predeterminada en el modo APAGADO cuando la bicicleta eléctrica está electrificada. En este modo, el motor no funciona y debe cambiar a cualquier otra marcha para ingresar al modo de asistencia.

Introducción a la Interfaz de Pantalla

Después de mantener presionado el botón "Encendido" para encender la pantalla, ingresa a la página principal. Los datos que se muestran en la página principal se describen de la siguiente manera:

Introducción a la Interfaz de Pantalla

APAGADO | ECO | DEPORTE | IMPULSAR | ASISTENCIA AL CAMINAR

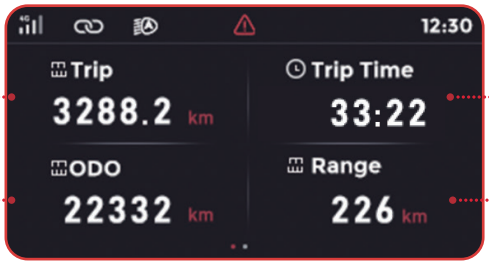

Distancia de conducción única

Tiempo de conducción

Distancia total de conducción

Distancia recorrible restante estimada

Velocidad media de conducción

Energía consumida durante la conducción

Velocidad máxima de conducción

Potencia media de conducción

Puerto de Carga Tipo C

Hay un puerto de carga Tipo C de 5 V y 1 A en la parte inferior de la pantalla que puede usar para cargar su dispositivo móvil. La salida del puerto Tipo C es muy baja, por lo que el tiempo de carga del dispositivo conectado puede ser más alto de lo habitual.

Interfaz Tipo C

Introducción a la Interfaz de Pantalla

Para garantizar la seguridad del usuario, el acceso a la interfaz del menú solo es posible cuando la bicicleta eléctrica está parada (con una velocidad de 0). En la interfaz de pantalla, mantenga presionado el botón "i" para ingresar a la interfaz del menú. El método de operación en la interfaz del menú es el siguiente en la siguiente tabla.

No.	Descripción	Función	
Botón "i"	Pulsación larga	Entrar / Salir de la interfaz del menú	
Botón "i"	Pulsación corta	Introducir el ítem de menú seleccionado	Confirmar después de cambiar los valores, volver a la selección de ítems del menú
Botón "+"	Pulsación corta	Mover el cursor hacia arriba para cambiar los ítems del menú	Aumentar el valor del ítem de parámetro
Botón "-"	Pulsación corta	Mover el cursor hacia abajo para cambiar los ítems del menú	Disminuir el valor del ítem de parámetro

A continuación, se presentan las funciones de estos ítems del menú:
01. Borrar Kilometraje de Viaje: Al seleccionar esta opción, se restablecerán a cero datos como la distancia de un solo viaje, la velocidad máxima, la velocidad promedio, las calorías en el tiempo de viaje y la potencia promedio.

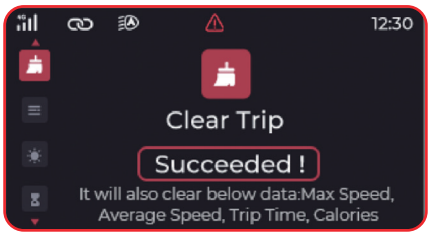

02. Configuración de Unidad: Los kilómetros (km) y las millas son opcionales.

03. Ajuste de Luz de Fondo de la Pantalla: El nivel de brillo se puede ajustar entre 1 y 5. El nivel 5 es el más brillante, mientras que el nivel 1 es el más tenue; la opción Auto indica el ajuste automático del brillo de la luz de fondo de acuerdo con las condiciones de luz ambiental.

04. Configuración de Tiempo de Apagado Automático: Las opciones incluyen APAGADO, 5, 10, 15, 20, 25, 30 minutos. APAGADO significa que la función de apagado automático está desactivada.

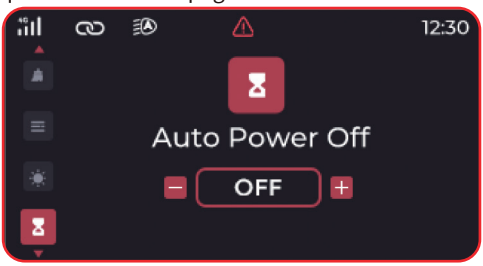

05. Interruptor del Sensor de Luz Delantera: Cuando está en el estado ENCENDIDO, la pantalla detectará el brillo de la luz ambiental externa y encenderá o apagará automáticamente la luz delantera (modo de luz baja).

06. Configuración de Tiempo: Ajuste el tiempo actual que se muestra en la pantalla. El valor de la hora oscila entre 00 y 23 y el valor del minuto oscila entre 0 y 59.

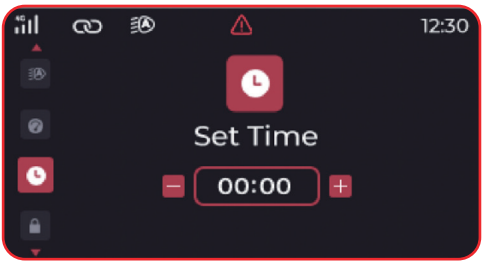

07. Contraseña de Inicio: Puede optar por habilitar o deshabilitar la configuración de la contraseña de inicio. Si está habilitado, se puede establecer una contraseña numérica de 4 dígitos.

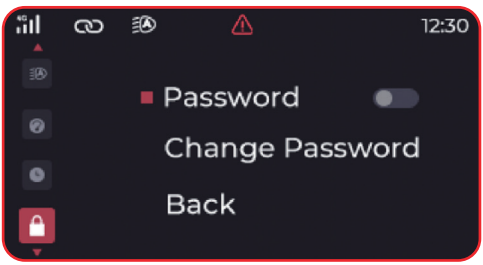

08. Conectado a la App de Vanpowers: Use su teléfono para abrir la App Vanlife y escanee el código QR para vincularlo con la bicicleta eléctrica.

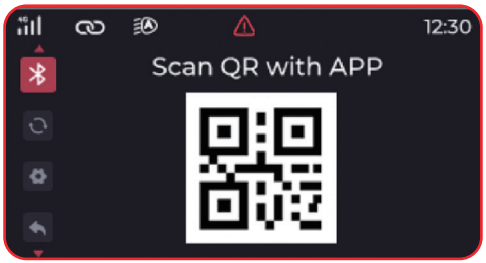

09. Restablecer: Al seleccionar esta opción, se restaurarán todos los datos y configuraciones de la pantalla

10. Versión de Pantalla: Introduzca para ver el número de versión de la pantalla.

11.Salir de la Página del Menú: Después de ingresar esta opción, presione brevemente el botón "j" para confirmar y volver a la página principal de la pantalla.

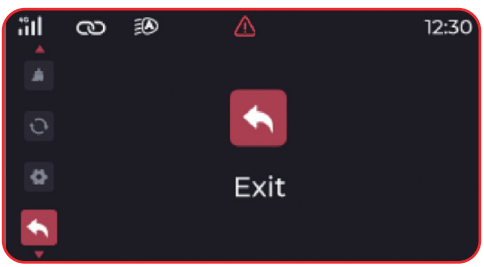

Códigos de Error

Su bicicleta eléctrica está equipada con un sistema de detección de fallas integrado en la pantalla y el controlador. En caso de mal funcionamiento en el sistema de control eléctrico, la pantalla mostrará códigos de falla. A continuación, se muestran los códigos de falla más comunes, que pueden ayudar en la resolución de problemas. Si se muestra un código de falla en su bicicleta eléctrica en cualquier momento, se recomienda dejar de utilizarla inmediatamente y ponerse en contacto con Vanpowers para obtener ayuda.
Los siguientes tipos de fallas corresponden al modelo GrandTeton Ultra:

Código de falla	Información de falla
03	Falla de la sala del controlador
04	Falla de freno
05	Falla de temperatura del controlador
06	Falla de temperatura del motor
08	Falla de comunicación del controlador
09	Sobretensión o subtensión del controlador
30	Falla de comunicación de la pantalla
36	Falla del sensor de par
38	Falla del sensor de temperatura
54	Carga de la batería a una temperatura demasiado alta
55	Carga de la batería a una temperatura demasiado baja
58	Descarga de la batería a una temperatura demasiado alta
59	Descarga de la batería a una temperatura demasiado baja

Los siguientes tipos de fallas corresponden al modelo GrandTeton Pro:

Código de falla	Información de falla
01	Sobrecorriente del controlador
02	Sobretensión del controlador
03	Subtensión del controlador
04	Temperatura del controlador demasiado alta
09	Temperatura del motor demasiado alta
0A	Estancamiento del motor
0C	Fallo en la palanca del freno de corte de energía
0D	Fallo del acelerador
0E	Falla del sensor de par
0F	Falla de la sala del motor
5C	Cortocircuito de la batería
55	Carga de la batería a una temperatura demasiado alta
56	Carga de la batería a una temperatura demasiado baja
57	Descarga de la batería a una temperatura demasiado alta
58	Descarga de la batería a una temperatura demasiado baja

Carga & Extracción de la Batería

•Información de la Batería•

•Estado de la Luz Indicadora de Batería•

•Saca la Batería•

•Instalar la Batería•

•Dos Modos de Carga•

•Información de Seguridad del Cargador•

•Información de Seguridad de la Batería•

05

Información de la Batería

Antes de realizar cualquier operación en la batería, familiarícese con todos los componentes de la batería y el cargador.

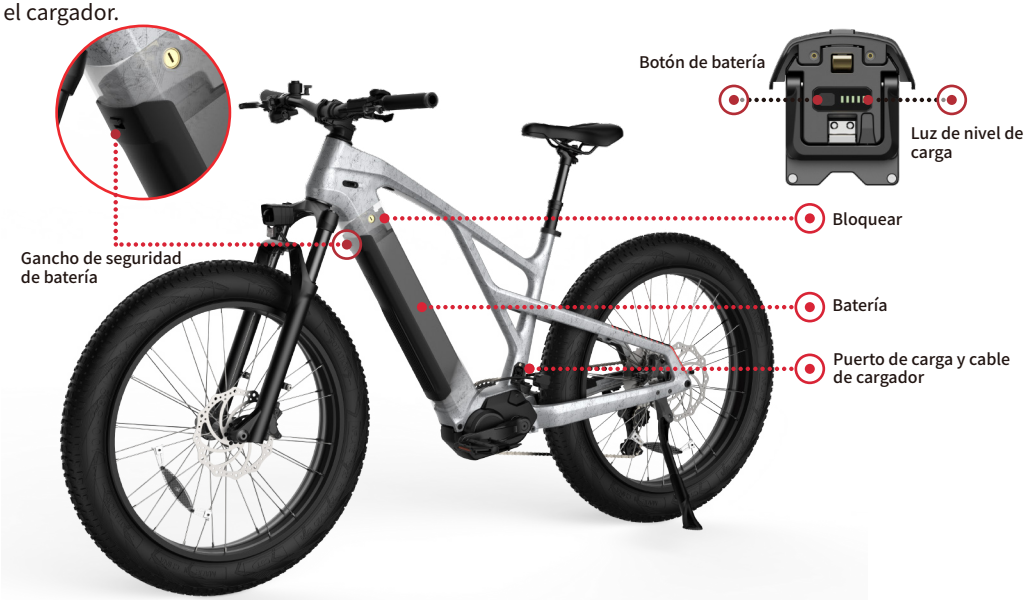

Estado de la Luz Indicadora de Batería

Después de presionar brevemente el botón de batería, las luces indicadoras de nivel de batería se iluminan progresivamente de bajo a alto hasta el nivel de carga actual, y luego se apagan después de mostrarse durante 5 segundos. Las luces indicadoras de nivel de batería se explican de la siguiente manera:

Por debajo del 20%: Luz roja fija
20%-40%: Dos luces verdes fijas
40%-60%: Tres luces verdes fijas
60%-80%: Cuatro luces verdes fijas
80%-100%: Cinco luces verdes fijas

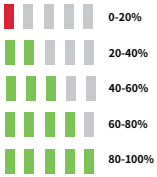

Saca la Batería

Por razones de almacenamiento, transporte, seguridad o como opción de carga, la batería se puede quitar. Para quitar la batería, siga estos pasos:

01 Empuje el gancho de seguridad de batería hacia abajo.

02 Inserte la llave en el ojo de la cerradura y gírela 90° en sentido antihorario hasta la posición de desbloqueo.

03 Levante con cuidado la batería, inclinándola en dirección opuesta a los contactos de la base.

04 Saque la batería de la base. Al retirar la batería de la bicicleta eléctrica, use ambas manos para evitar que se caiga y dañe la batería. No toque ni doble los contactos de los terminales.

Instalar la Batería

Verifique que el soporte de la batería esté limpio y seco, luego siga los pasos a continuación.
01 Asegúrese de que la llave esté insertada en el marco y se mantenga abierta.
02 Empuje lentamente la batería a lo largo del marco hasta que la batería esté alineada con los contactos de los terminales. Empuje hacia arriba la parte superior de la batería (asegúrese de empujarla lo suficientemente fuerte) para asegurarse de que la batería esté instalada en su lugar.

Dos Métodos de Carga de la Batería

Cargue siempre la batería a temperaturas entre 32°F y 104°F (0°C y 40°C) y asegúrese de que la batería y el cargador no estén dañados antes de cargarla. Si nota algo inusual durante la carga, deje de cargar y usar la bicicleta eléctrica y comuníquese con Vanpowers para obtener ayuda.
Para cargar la batería, tiene dos métodos: cargarla con la batería en la bicicleta eléctrica o cargar la batería por separado. Puede elegir el método de carga que más le convenga según sus necesidades y escenarios. Los pasos específicos son los siguientes:

A. Carga con la batería en la bicicleta eléctrica
01 El puerto de carga se encuentra en el lado izquierdo de la parte inferior del elevador de potencia. Al cargar, primero abra el tapón de goma del puerto de carga.
02 Inserte el cable de carga de salida del cargador en el puerto de carga de la batería.
03 Conecte el enchufe de entrada del cargador a una toma de corriente doméstica de CA estándar (110-240 V 50/60 Hz). Una vez iniciada la carga, la luz LED de estado de carga del cargador se iluminará en rojo.
04 Conecte el cargador y la luz indicadora se encenderá progresivamente de bajo a alto hasta el nivel actual de la batería. La luz indicadora parpadeará por debajo del nivel actual de la batería y permanecerá encendida durante la carga. Retire el cargador y todas las luces indicadoras permanecerán encendidas durante 3 segundos por debajo del nivel actual de la batería y luego se apagarán.
05 Cuando esté completamente cargada, la luz indicadora del cargador se volverá verde. Después de la carga, primero desenchufe el cable de alimentación de la toma de corriente de pared, luego desconecte el cable de carga del puerto de carga de la batería y, finalmente, vuelva a colocar el tapón de goma en su posición original.

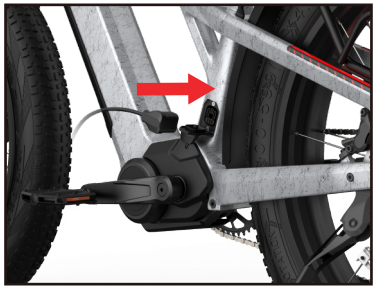

B. También puede quitar la batería del marco y cargar la batería por separado. Los pasos son los mismos que los anteriores.

Información de Seguridad del Cargador

El cargador solo debe usarse en interiores en un área fresca, seca y ventilada, sobre una superficie plana, estable y dura. Mantenga el cargador alejado de líquidos, polvo, escombros u objetos metálicos. Por favor, no cubra el cargador cuando lo utilice.
Guarde y use el cargador en un área segura fuera del alcance de los niños.
Cargar completamente la batería antes de cada uso ayudará a prolongar la vida útil de la batería y reducirá la posibilidad de descarga excesiva.
No cargue la batería con ningún cargador que no sea el cargador original o cargador que haya comprado directamente a Vanpowers y que esté diseñado para su uso en su bicicleta eléctrica específica.

El cargador es adecuado para tomas de CA domésticas estándar de 110-240 V 50/60 Hz y detecta y calcula automáticamente el voltaje de entrada. No abra el cargador ni modifique la entrada de voltaje.
No jale con fuerza ni tire del cable del cargador. Al desenchufar, desenchufe con cuidado los cables de CA y CC tirando directamente del enchufe de plástico, no del cable.
Se espera que el cargador se caliente moderadamente durante la carga. Si el cargador se calienta demasiado para tocarlo, huele un olor o cualquier otro signo de sobrecalentamiento, deje de usar el cargador y comuníquese con Vanpowers.
El cargador debe utilizarse con la luz indicadora boca arriba. No utilice el cargador al revés, ya que esto inhibirá el enfriamiento y acortará la vida útil del cargador.

⚠ ¡ADVERTENCIA!
La batería solo debe cargarse con el cargador original de la bicicleta eléctrica de Vanpowers o un cargador comprado directamente a Vanpowers que esté diseñado para usarse con el número de serie específico de su bicicleta eléctrica y aprobado por Vanpowers. Nunca use un cargador del mercado de repuestos, ya que esto puede provocar daños, lesiones graves o la muerte.
El incumplimiento de la información de carga de la batería puede provocar daños innecesarios en el elemento de carga, la batería o el cargador y puede provocar un rendimiento deficiente de la batería o un mal funcionamiento y un reemplazo no cubiertos por la Garantía.

Información de Seguridad de la Batería

INSTRUCCIONES DE TRANSPORTE Y ALMACENAMIENTO
Si su bicicleta eléctrica se almacenará durante más de 2 semanas seguidas, siga estas instrucciones para mantener la salud y la durabilidad de su batería.
Cargue (o descargue) la batería hasta aproximadamente el 75% de su capacidad.
No deje la batería en el marco de la bicicleta eléctrica. Retírelo de la bicicleta eléctrica durante el almacenamiento a largo plazo.
Guarde la batería en un lugar interior seco y climatizado a una temperatura entre 32°F y 104°F (0°C y 40°C).
Revise la batería una vez al mes y, si es necesario, cargue la batería al 75% con un cargador de Vanpowers.
Si se almacena durante un largo período de tiempo, mantenga la batería fría y seca, y cargue la batería durante 2 horas cada 1 mes.
No almacene las baterías con poca o ninguna carga, ya que esto puede provocar una reducción permanente de la autonomía o una avería en el funcionamiento correcto de la batería.
Siga las instrucciones anteriores para almacenar su bicicleta y batería de Vanpowers. El incumplimiento de las prácticas adecuadas de almacenamiento de la batería puede provocar que la batería no funcione correctamente. El reemplazo no está cubierto por la Garantía.

⚠ ¡ADVERTENCIA!
Si la batería está dañada físicamente, no funciona, funciona de manera anormal, se cae o se bloquea, con o sin signos evidentes de daño, deje de usarla y cargarla y comuníquese con Vanpowers de inmediato.
No abra la caja de la batería, ya que esto anulará la Garantía y puede provocar daños en la batería, daños a la propiedad o lesiones graves e incluso la muerte.

CUIDADO Y MANTENIMIENTO

06

•Intervalo de Mantenimiento•

•Método de Mantenimiento•

•Mantenimiento de Partes de Lubricación•

•Especificaciones de Torque de Sujetador•

Intervalo de Mantenimiento

¡ADVERTENCIA!

Las inspecciones y el mantenimiento regulares son clave para mantener su bicicleta eléctrica funcionando correctamente y reducir el desgaste de sus sistemas.
Los intervalos de mantenimiento recomendados son solo de referencia. Los requisitos reales de desgaste y servicio variarán según las condiciones de uso.
Por lo general, recomendamos la inspección, el mantenimiento y el reemplazo necesario durante los intervalos de tiempo o kilometraje que se enumeran en primer lugar en la tabla a continuación.

Comprobación	Kilometraje de conducción*	Horas de funcionamiento*	Vida Útil
Primera comprobación	Después de 300 km/190 millas o*	Después de 15 horas o*	Después de 3 meses
Segunda comprobación	Después de 2000 km/1250 millas o*	Después de 100 horas o*	Después de 1 año
Cada comprobación posterior	Otros 2000 km/1250 millas o*	Otras 100 horas o*	Otro 1 año

¡ADVERTENCIA!

Si utiliza su bicicleta eléctrica en condiciones desafiantes o conduce más de 2.000 km/1.250 millas al año, acorte el intervalo de inspección y haga que un profesional la inspeccione cada 6 meses.

Método de Mantenimiento

Limpieza diaria de toda la bicicleta eléctrica

Antes de limpiar la batería o la bicicleta eléctrica, apague siempre la fuente de alimentación de la bicicleta eléctrica, retire la batería y desconecte el cargador del puerto de carga y de la toma de corriente de pared. Utilice un paño seco o ligeramente húmedo para limpiar la batería o el marco de la bicicleta eléctrica. Durante el proceso de limpieza, asegúrese de que el puerto de carga de la bicicleta eléctrica esté completamente cerrado para evitar que el agua entre en contacto con los componentes electrónicos. Está prohibido utilizar cañones de agua a alta presión para lavar la bicicleta eléctrica.

Marco

Compruebe si el marco está doblado o roto: si es así, comuníquese con un profesional de inmediato para reemplazarlo; si encuentra grietas o deformaciones en la bicicleta eléctrica, no la use.

Horquilla delantera

Verifique para comprimir la horquilla delantera y permita que la horquilla delantera rebote naturalmente sin hacer ruido; compruebe si la corona de la horquilla interfiere con el marco cuando el manillar está en las posiciones extremas izquierda y derecha; compruebe si la horquilla delantera está doblada o rota.

Freno

Compruebe si la palanca de freno está bien sujeta al manillar y cualquier signo obvio de descamación o agrietamiento. Compruebe las funciones de los frenos delantero y trasero y la función de corte del motor. Si hay un mal funcionamiento, deje de usarlo y comuníquese con un profesional.
Compruebe si el rotor de disco y las pastillas de freno muestran alguna deformación o desgaste notable.
Compruebe si hay signos de fuga de líquido de los frenos.
Compruebe si hay ruidos inusuales o dificultad para rotar. Si hay un mal funcionamiento, deje de usarlo y comuníquese con un profesional.

Sillín

Compruebe si puede girar el sillín. Si se puede girar, reajústelo y apriételo.
Compruebe si puede mover el sillín horizontalmente. Si puede mover el sillín, apriete el tornillo de fijación del sillín. Si la tija del sillín utiliza un mecanismo de bloqueo de liberación rápida, compruebe las advertencias pertinentes.
Compruebe la existencia de marcas de profundidad mínima de inserción en el sillín y la tija del sillín.

Neumático

Compruebe si el valor de presión de los neumáticos está dentro de los límites recomendados publicados en el flanco del neumático.
Inspeccione la banda de rodadura del neumático en busca de grietas, daños por objetos extraños o desgaste excesivo. Si el neumático está agrietado, dañado o tiene poca profundidad de la banda de rodadura, comuníquese con un profesional para reemplazar el neumático.
Asegúrese de que haya un espacio adecuado entre el neumático y el marco o los guardabarros.

Juego de ruedas

Compruebe si hay cubiertas protectoras en el lado exterior de los ejes de cubo delantero y trasero. Compruebe si hay alguna grieta, deformación o decoloración en las llantas de ruedas delantera y trasera. Si la llanta de rueda está agrietada, deformada o descolorida, deje de usarla y reemplácela. Inspeccione los radios para asegurarse de que no estén doblados, sueltos o rotos. Si hay alguna holgura, pídale a un profesional que revise y ajuste la tensión de los radios. Compruebe si el juego de ruedas está bien sujeto, si es difícil de girar o si hay algún tambaleo. Si se encuentra algún problema, pídale a un profesional que inspeccione y ajuste la rueda. Compruebe si el juego de ruedas está haciendo algún ruido inusual.

Biela y Pedal

Compruebe si los pedales están bien sujetos a la biela:
Compruebe si la biela tiene alguna flexión o deformación y si los pedales tienen grietas o ruidos inusuales. Si se encuentra algún problema, reemplácelo de inmediato.

Palanca de Cambios y Cadena

Compruebe si la palanca de cambios está bien sujeta al manillar y si parece no estar dañada.
Compruebe la apariencia del desviador en busca de deformación, asegúrese de que su funcionalidad sea normal y compruebe si hay algún problema, como saltar marchas o atascos.
Compruebe si hay grietas, atascos o desgaste excesivo en la cadena. En caso afirmativo, póngase en contacto con un profesional para reemplazar la cadena.
Compruebe si las marchas cambian suavemente.
Compruebe si hay ruidos inusuales durante el funcionamiento.

Sistema de Potencia

Verifique las funciones de la pantalla: Verifique los botones, visualización de nivel de batería, visualización de marchas, visualización de luz y conexión Bluetooth, y verifique si el brillo en uso real coincide con las especificaciones. Compruebe si el motor tiene una cubierta protectora, funciona sin problemas y sin obstrucciones, si hay ruidos inusuales, si los cables de salida están dañados y si hay objetos extraños o partes expuestas.
Compruebe si los terminales del conector de la batería están dañados.
Compruebe si el controlador, la pantalla, el motor y la batería tienen grietas o daños. Asegúrese de que estén bien sujetos.

Portaequipajes y Guardabarros

Compruebe que todos los reflectores estén correctamente instalados y sin obstrucciones.
Asegúrese de que los componentes de montaje del portaequipajes trasero estén bien colocados.
Verifique que la luz trasera y el cable de alimentación de la luz de cola estén bien conectados.
Revise el guardabarros en busca de grietas, agujeros o deformaciones. Si se encuentra alguno, reemplácelo inmediatamente. Examine los componentes de montaje del guardabarros para asegurarse de que estén

Mantenimiento de Partes de Lubricación

La bicicleta eléctrica contiene muchos componentes que requieren la adición de aceite lubricante para funcionar de manera segura. Le recomendamos que lubrique regularmente estos componentes clave de acuerdo con los intervalos proporcionados en la tabla para garantizar el buen funcionamiento del vehículo.

Accesorios	Intervalo	Método de mantenimiento
Cadena	Después de 300 km/190 millas	Aceite de cadena
Cable de cambio de marchas	Una vez al año cuando la función no es óptima	Grasa sin silicona
Rodamientos de rueda, rodamientos de pedal	Una vez al año	Grasa para rodamientos
Horquilla delantera	Una vez al año cuando la función no es óptima	Grasa de pulverización específica
Eje de liberación rápida	Una vez al año	Grasa, aceite en aerosol
Cambio de marchas	Una vez al año cuando la función no es óptima	Aceite en aerosol

Especificaciones de Torque de Sujetador

Para apretar correctamente los tornillos del vehículo, debe utilizar una llave dinamométrica adecuada que muestre un rango ajustable. Puede encontrar las especificaciones de torque para ajustar componentes adicionales en los propios componentes. Si no puede encontrar las especificaciones que necesita en la siguiente tabla, póngase en contacto con un profesional para obtener ayuda.

Componentes de unión	Tipos de tornillos	Valor de par
Manillar con tallo	Manguito hexagonal de 4 mm	7-9 N.m
Tallo con horquilla	Manguito hexagonal de 5 mm	12-14 N.m
Palanca de cambios	Manguito hexagonal de 5 mm	7-9 N.m
Palancas de freno izquierda y derecha	Manguito hexagonal de 5 mm	7-9 N.m
Anillo de sujeción de la pantalla	Manguito hexagonal de 3 mm	1-2 N.m
Botones de pantalla	Manguito hexagonal de 2,5 mm	1-1.5 N.m
Campana	Tornillo Phillips	3-6 N.m
Sillin	Manguito hexagonal de 5 mm	10-12 N.m
Pata de cabra	Manguito hexagonal de 5 mm	8-12 N.m
Pinza de freno de disco	Manguito hexagonal de 5 mm	7-9 N.m
Pedales	Llave de boca de 15 mm	35 N.m

GARANTÍA LIMITADA

07

•Generalidad•

•Partes Cubiertas por la Garantía•

•Guía de Garantía Limitada y Excepciones•

Generalidad

Las bicicletas Vanpowers vienen con una garantía limitada de hasta 6 años a partir de la fecha de recepción del cliente. Si la bicicleta eléctrica se transfiere a otro propietario, esta Garantía sigue siendo válida. Las reclamaciones de garantía deben hacerse directamente a Vanpowers. Cualquier reparación durante el Período de Garantía debe ser realizada por Vanpowers o con la aprobación previa de Vanpowers. De lo contrario, Vanpowers se reserva el derecho de denegar las reclamaciones de garantía.

Partes Cubiertas por la Garantía

Accesorios	Período de garantía	Accesorios	Período de garantía
Marco	6 años	Batería	2 años & 500 ciclos de carga-descarga
Horquilla de suspensión	1 año	Controlador	2 años
Rueda de cadena	1 año	Neumáticos	1 año
Manillar	1 año	Pedales	1 año
Tia de sillín	1 año	Pata de cabra	1 año
Cadena	1 año	Caja de pedalier	1 año
Caja de engranajes	1 año	Manivela de freno	1 año
Freno de disco	1 año	Sillin	1 año
Puño del manillar	1 año	Motor	2 años
Luces	1 año	Sensor	2 años
Acelerador	1 año	Pantalla	1 año
Llanta	1 año	Cargador	1 año
Guardabarros	1 año	Portaequipajes trasero	1 año

Durante el Período de Garantía, si alguno de los componentes esenciales está dañado, proporcionaremos una nueva bicicleta eléctrica de forma gratuita. Si algún componente no esencial dentro del alcance de la Garantía está dañado, enviaremos piezas de repuesto sin cargo, incluido el envío. Después de que expire el Período de Garantía, los clientes deberán comprar piezas / accesorios de repuesto ellos mismos y pagar el envío.

La Garantía no cubre ningún consumible, ninguna pieza no original o no autorizada, ninguna pieza de cobertura sujeta a desgaste normal, daños debidos al incumplimiento del manual de usuario, fuerza mayor, accidentes, robo, daños deliberados, mal uso, negligencia, abuso, alteraciones, modificaciones, montaje inadecuado, uso incorrecto, daños por agua, conducción extrema, conducción acrobática o mantenimiento y servicio inadecuados/no autorizados.

En el caso de la batería, la Garantía no cubre los daños causados por el uso inadecuado del cargador, mantenimiento inadecuado u otro uso indebido, desgaste normal, daños causados por el agua (la batería debe almacenarse en un ambiente seco con una humedad relativa inferior al 85 %) y uso inadecuado, o almacenamiento inadecuado (la temperatura de almacenamiento de la batería idealmente debe controlarse entre 20 y 35°C), y las piezas de desgaste (incluidos, entre otros, neumáticos, cámaras de aire, pastillas de freno, componentes de suspensión y cables) no están dentro del alcance de la Garantía. Si usted lo necesite, todavía ofrecemos asistencia para estas piezas a un precio razonable.

VANPOWERS

vanpowers.com